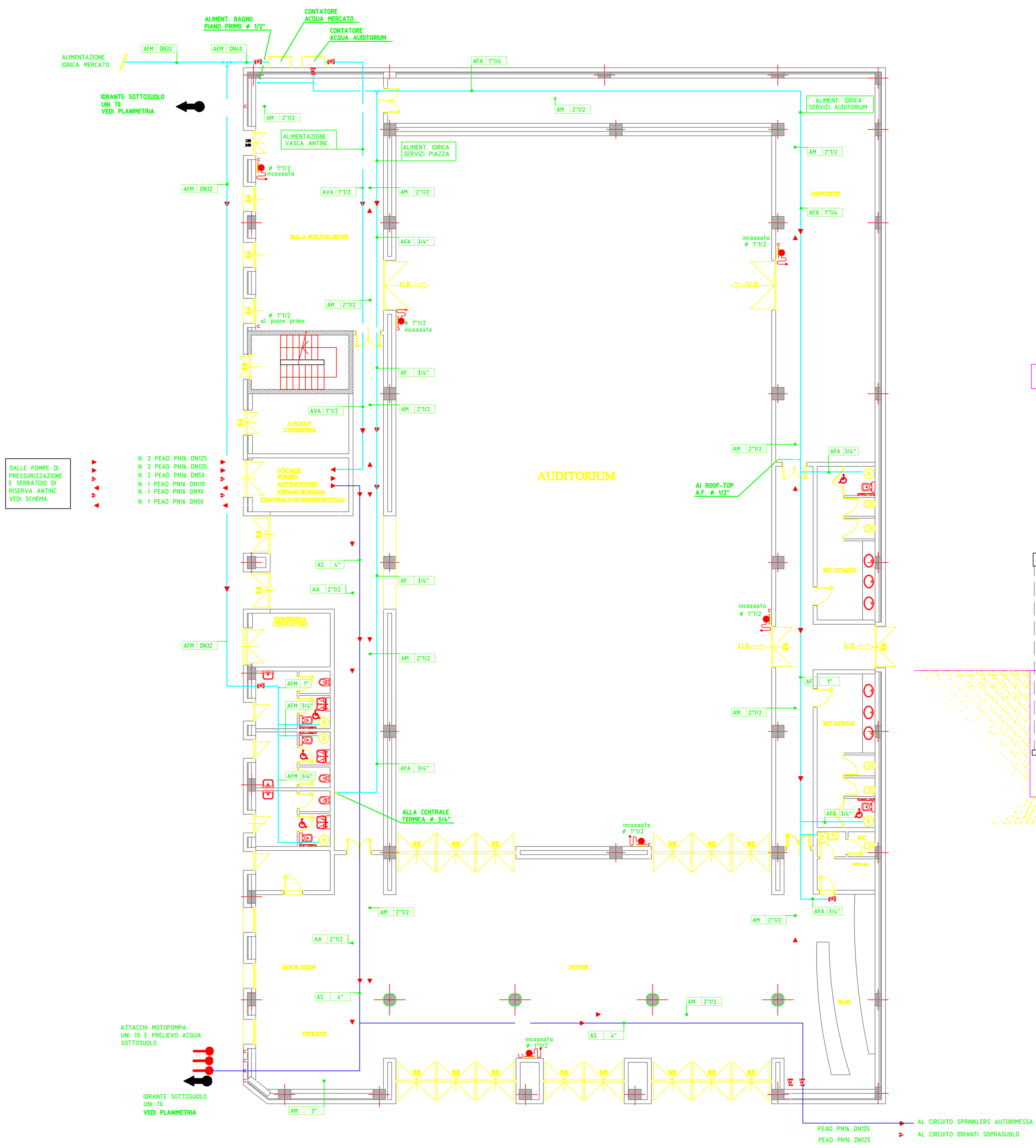

LEGENDA VALVOLAME

- VALVOLA A FARFALLA IN GHISA PN16 ATTACCHI FLANGIATI
- VALVOLA A SFERA PN 16 ATTACCHI FILETTATI
- VALVOLA DI TARATURA COMPLETA DI ATTACCHI PIEZOMETRICI
- VALVOLA DI RITEGNO IN OTTONE ATTACCHI FILETTATI FINO A 1"1/2
  VALVOLA DI RITEGNO IN GHISA ATTACCHI FLANGIATI DA DN50
- VALVOLA A DUE VIE CON SERVOCOMANDO ON/OFF
- VALVOLA A DUE VIE CON SERVOCOMANDO MODULANTE
- FILTRO A "Y" IN OTTONE ATTACCHI FILETTATI FINO A 1"1/2
  FILTRO A "Y" IN GHISA ATTACCHI FLANGIATI DA DN50
- VALVOLA DI SICUREZZA (DIMENSIONE SECONDO NECESSITA')
- MANOMETRO (FONDO SCALA SECONDO NECESSITA')
- PRESSOSTATO DIFFERENZIALE
- DISCONNETORE IDRAULICO
- IMBUTO
- PRESSOSTATO DANFOSS RT 116

LEGENDA COMPLESSO ALLARME CIRCUITO SPRINKLER A SECCO

1. VALVOLA DI ALLARME "A SECCO"
2. SARACINESCA PRINCIPALE NORMALMENTE APERTA
3. MANOMETRO
4. ACCELLERATORE E1+ attuatore B1
5. PRESSOSTATO ALLARME POTTER PS-10-1A
6. COMPRESSORE D'ARIA ABAC 1,5 HP-50 lt.
7. SIRENA IDRAULICA
8. PRESSOSTATO ALLARME MIN. ARIA IN RETE PS 40-1A
9. FILTRO

SCHEMA IMPIANTO ANTINCENDIO

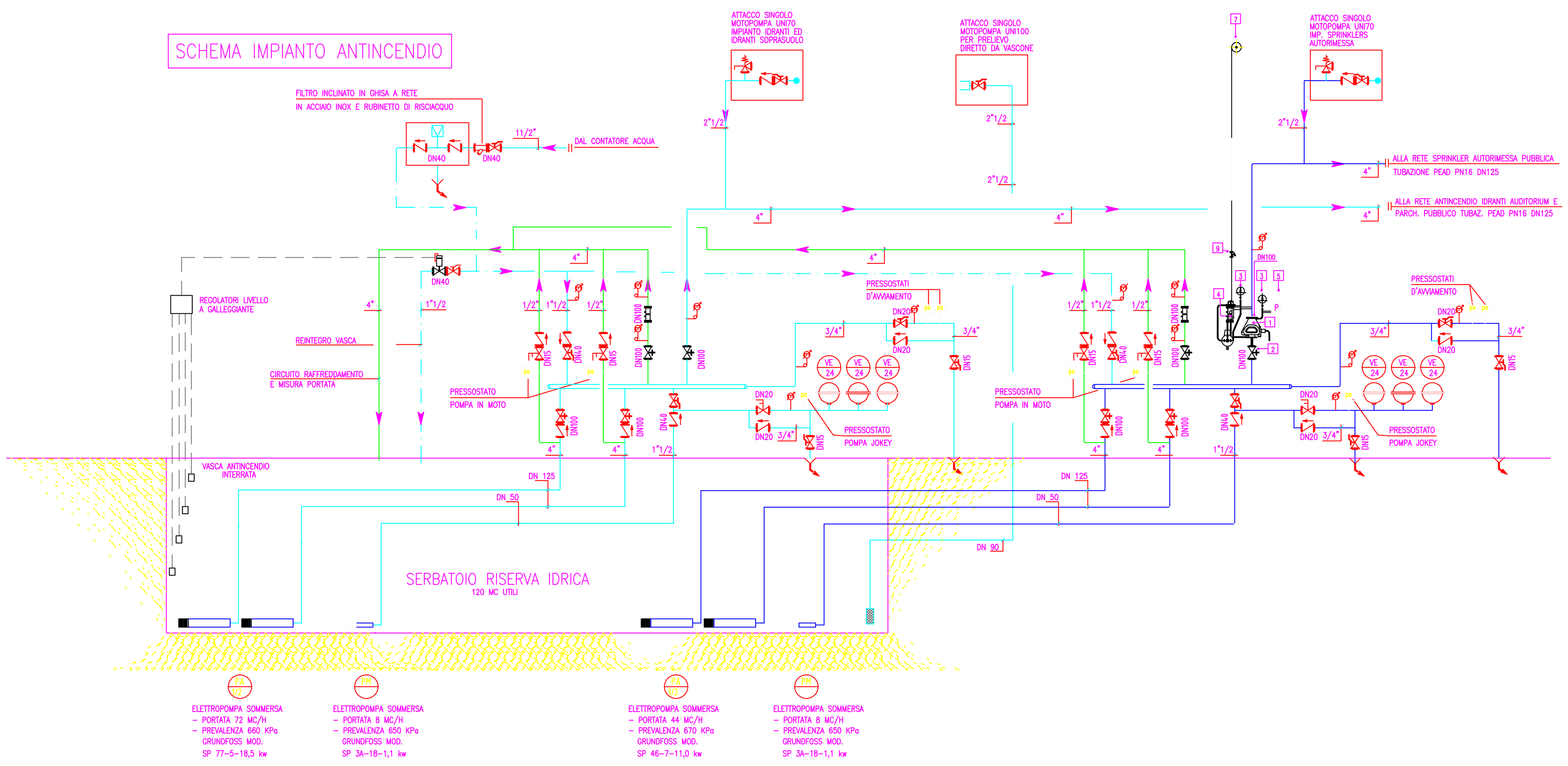

CIRCUITO IDRANTI

CIRCUITO SPRINKLERS