Questo elaborato e proprieta' riservata, senza consenso scritto da parte di TE.S.I.A. Associazione Professionale, l'elaborato non è copiabile o riproducibile

TE.S.I.A.
Tecnoservizi Sicurezza Impianti Ambiente

COMUNE DI FIRENZE
FIRENZE PARCHEGGI S.P.A.

AUTORIMESSA COPERTA - SANTA MARIA NOVELLA
SECONDO PIANO INTERRATO

TAVOLA : IE-DA.06
CODICE : CR069/2017
DATA : 19/05/2017
REVISIONE N. : -
DATA REVISIONE : -
SCALA : 1:200

PROGETTO ILLUMINAZIONE

IL PROGETTISTA :

IL COMMITTENTE :

TE.S.I.A. Associazione Professionale Via Giuseppe Sirtori , 23 - 50137 Firenze Tel/Fax +39 055602882 CF/PIVA06510920488
www.studiotesia.eu - info@studiotesia.eu

LEGENDA

SIMBOLO	DESCRIZIONE	IMMAGINE
(verde)	FORCE LED 6000 RF 840 Apparecchio a LED stagno all'acqua e alla polvere IP66. Classe I, IK10. Completo di LED 4000K.. Flusso luminoso: 6300 lm. Potenza totale: 53 W. Misure: 735 x 180 x 95 mm	
(viola)	FORCE LED 4000 RF 840 Apparecchio a LED stagno all'acqua e alla polvere IP66. Classe I, IK10. Completo di LED 4000K.. Flusso luminoso: 4150 lm. Potenza totale: 34 W. Misure: 735 x 180 x 95 mm	
(blu)	FORCE LED 6000 MWS 840 Apparecchio a LED stagno all'acqua e alla polvere IP66. Classe I, IK10. on sensore presenza integrato per controllo on/off e modulo radio frequenza (Master). Completo di LED 4000K.. Flusso luminoso: 6300 lm. Potenza totale: 53 W. Misure: 735 x 180 x 95 mm	
EM	FORCE LED 6000 RF 840 + EMERGENZA Apparecchio a LED stagno all'acqua e alla polvere IP66. Classe I, IK10. Completo di LED 4000K.. Flusso luminoso: 6300 lm. Potenza totale: 53 W. Misure: 735 x 180 x 95 mm Apparecchio per emergenza da centrale	
EM	FORCE LED 4000 RF 840 + EMERGENZA Apparecchio a LED stagno all'acqua e alla polvere IP66. Classe I, IK10. Completo di LED 4000K.. Flusso luminoso: 4150 lm. Potenza totale: 34 W. Misure: 735 x 180 x 95 mm Apparecchio per emergenza da centrale	
MWS	FORCE LED 4000 MWS 840 RF Apparecchio a LED stagno all'acqua e alla polvere IP66. Classe I, IK10. on sensore presenza integrato per controllo on/off e modulo radio frequenza (Master). Completo di LED 4000K. Flusso luminoso: 4150 lm. Potenza totale: 34 W. Misure: 735 x 180 x 95 mm	
MWS	FORCE LED 4000 MWS 840 Apparecchio a LED stagno all'acqua e alla polvere IP66. Classe I, IK10. on sensore presenza integrato per controllo on/off. Completo di LED 4000K.. Flusso luminoso: 4150 lm. Potenza totale: 34 W. Misure: 735 x 180 x 95 mm	
(pittogramma)	ONLITE CROSSIGN AB 160 NPS RZ-1U IP54 Apparecchio a LED pittogrammato Apparecchio per emergenza da centrale	
(giallo)	LEOPARD 1200 LED2 MWS OP RD L WH L840 Plafone rotondo a LED. Classe I, IP65. Con sensore presenza/luce diurna integrato per controllo on/off. Completo di LED 4000K. Flusso luminoso: 1200lm. potenza totale: 13 W Misure: Ø300 x 101 mm	

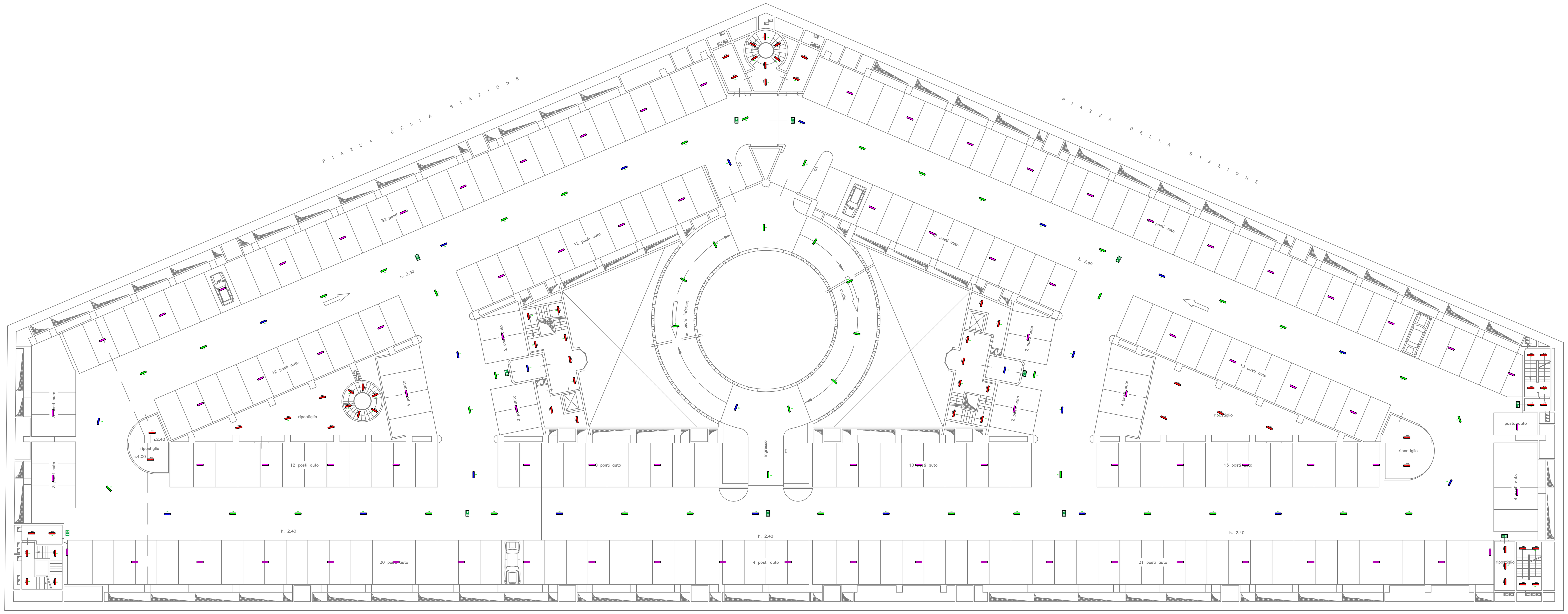

Pianta piano interrato 2

SCHEMA DI COLLEGAMENTO PER PIANI CENTALE EMERGENZA CPS K

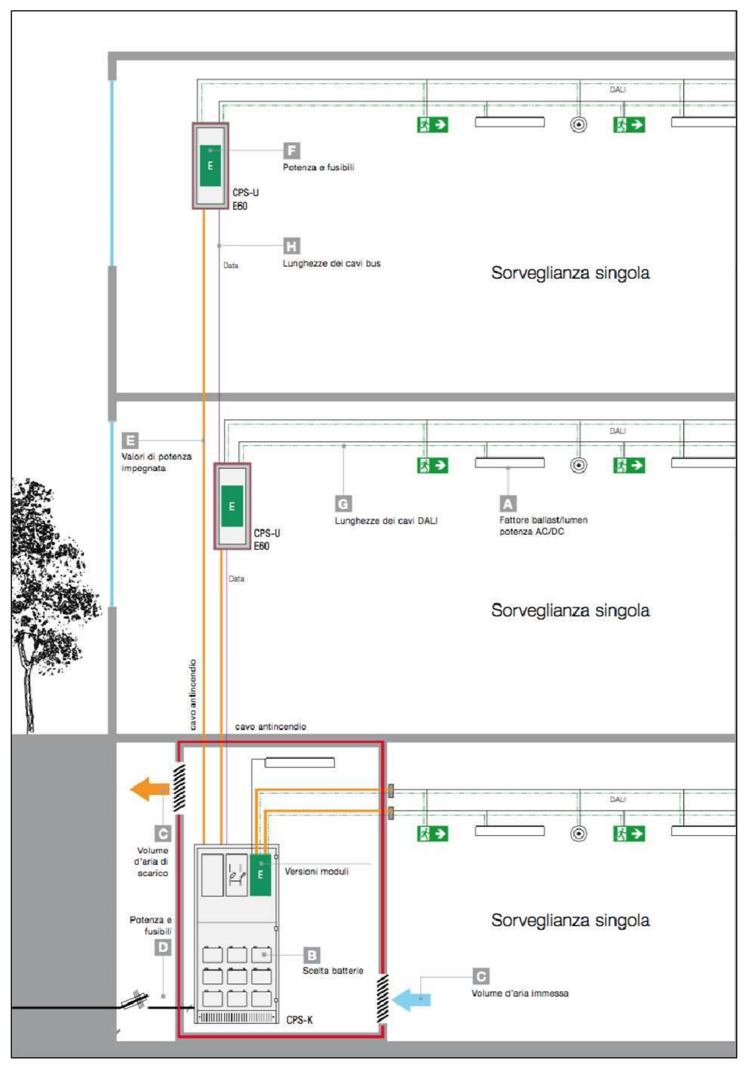
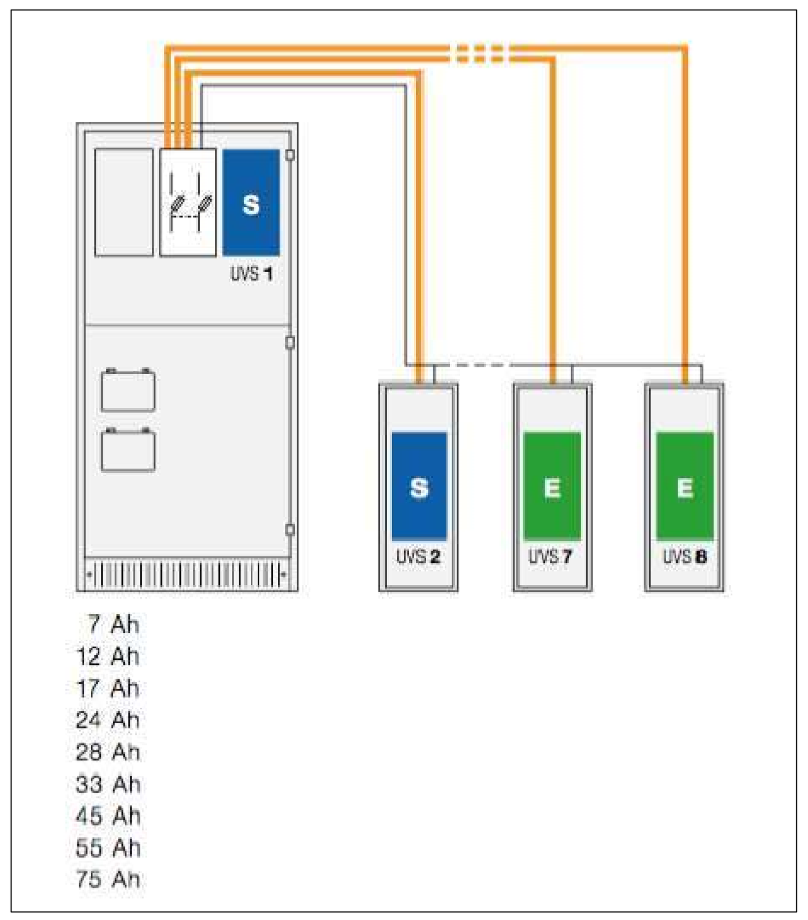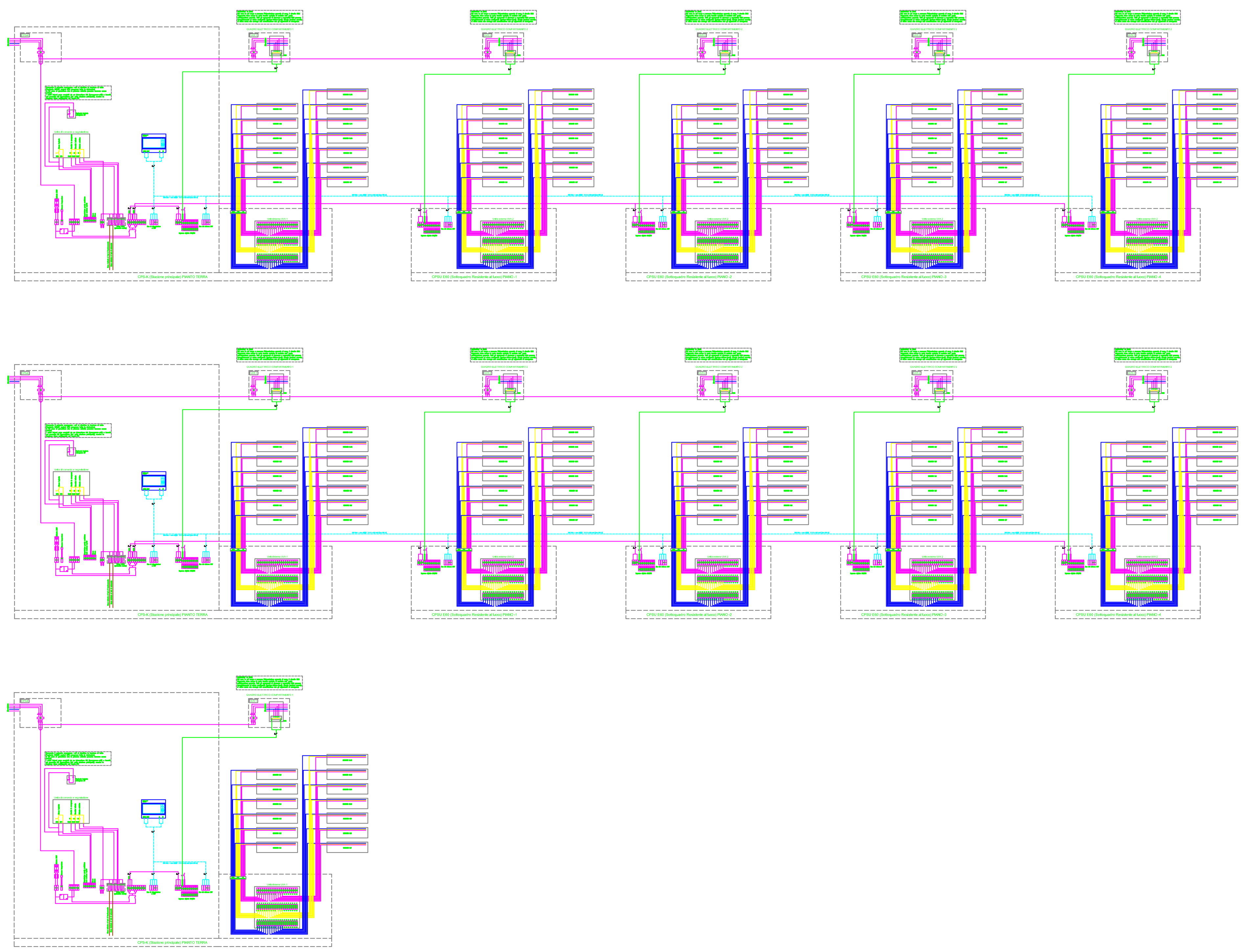
SCHEMA DI COLLEGAMENTO CENTALE EMERGENZA CPS K