Tecnoservizi Sicurezza Impianti Ambiente

COMUNE DI FIRENZE
FIRENZE PARCHEGGI S.P.A.

AUTORIMESSA COPERTA - SANTA MARIA NOVELLA
PIANO SEMINTERRATO

Questo elaborato e' proprieta' riservata, senza consenso scritto da parte di TE.S.I.A. Associazione Professionale, l'elaborato non è copiabile o riproducibile

TAVOLA :	IE-DA.04
CODICE :	CR069/2017
DATA :	19/05/2017
REVISIONE N. :	-
DATA REVISIONE :	-
SCALA :	1:200

PROGETTO ILLUMINAZIONE

IL PROGETTISTA :

IL COMMITTENTE :

TE.S.I.A. Associazione Professionale Via Giuseppe Sirtori , 23 - 50137 Firenze Tel/Fax +39 055602882 CF/PIVA06510920488
www.studiotesia.eu - info@studiotesia.eu

LEGENDA

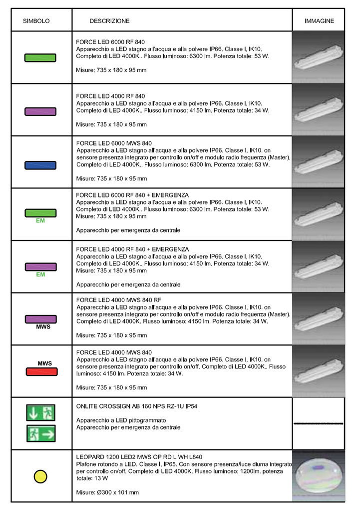

SCHEMA DI COLLEGAMENTO PER PIANI CENTALE EMERGENZA CPS K

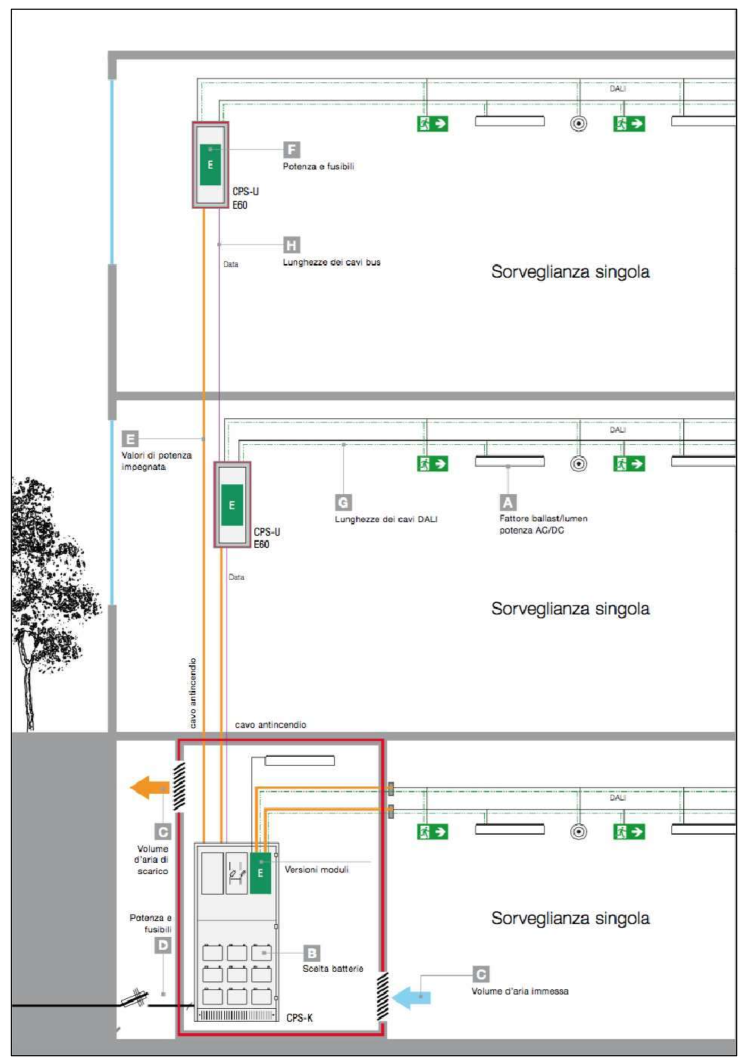

SCHEMA DI COLLEGAMENTO CENTALE EMERGENZA CPS K

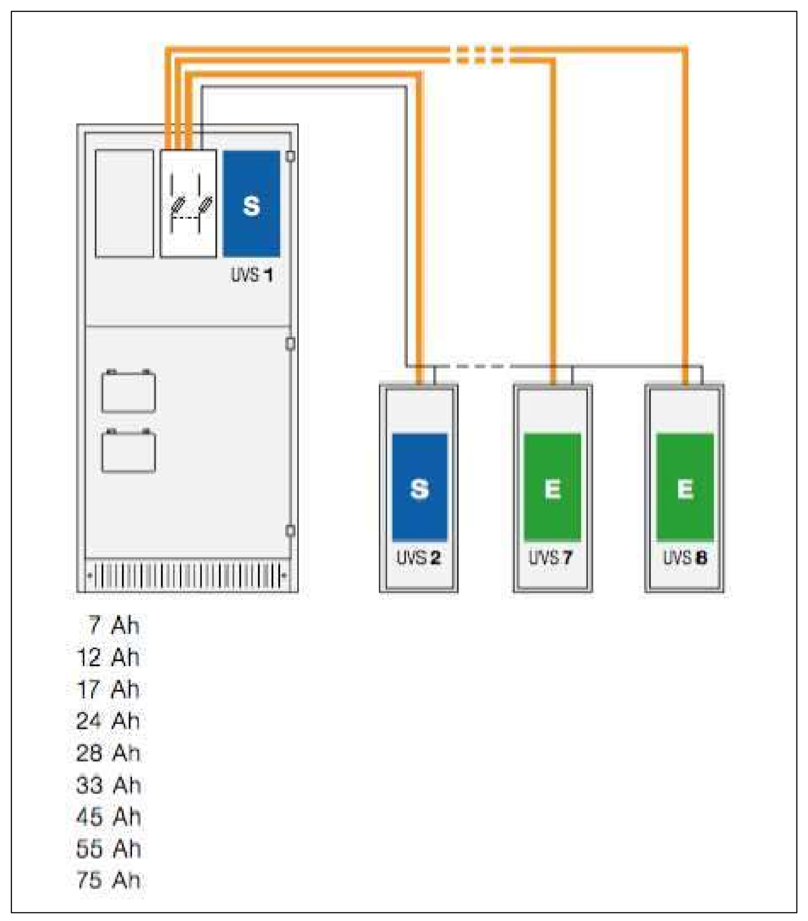

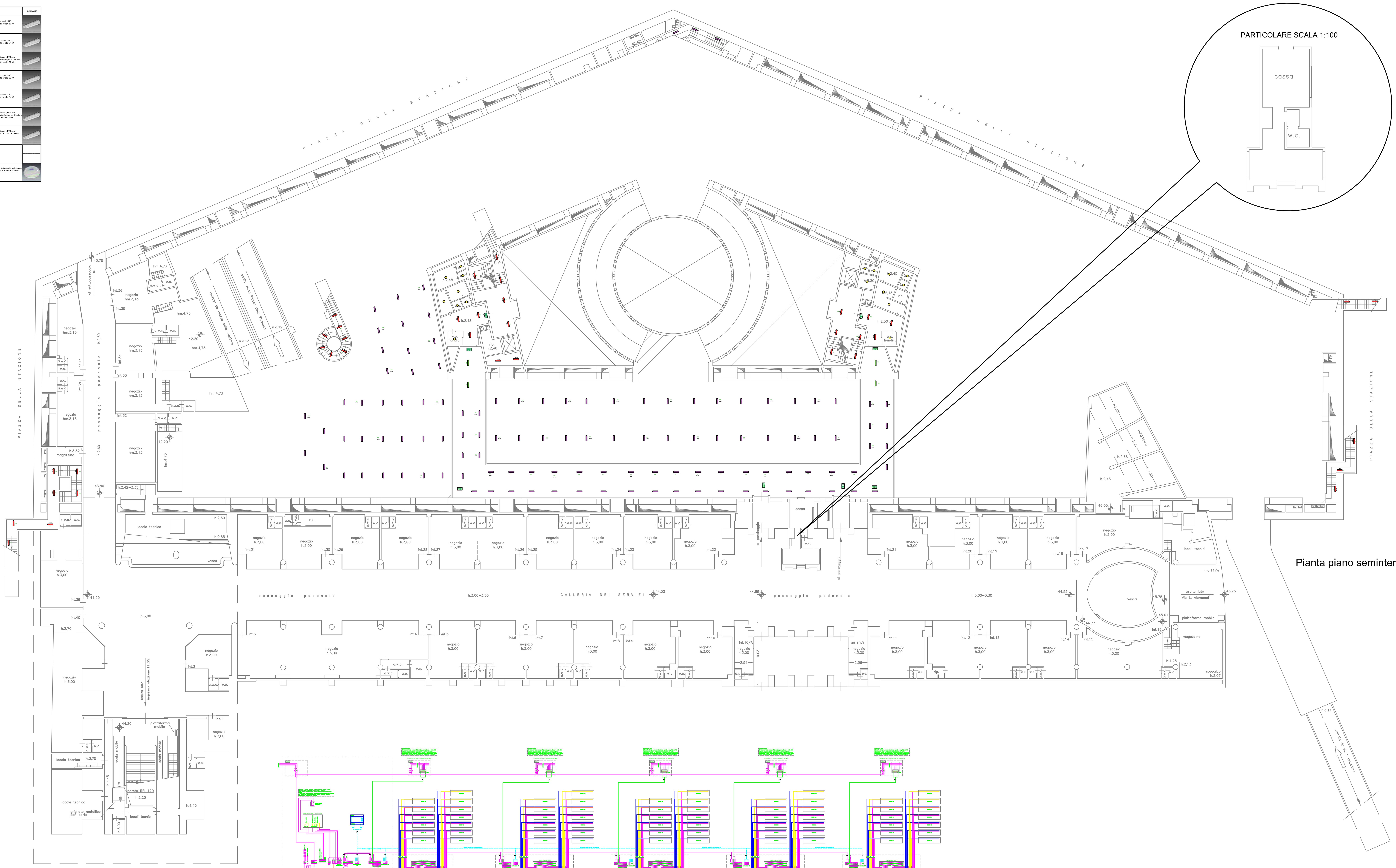
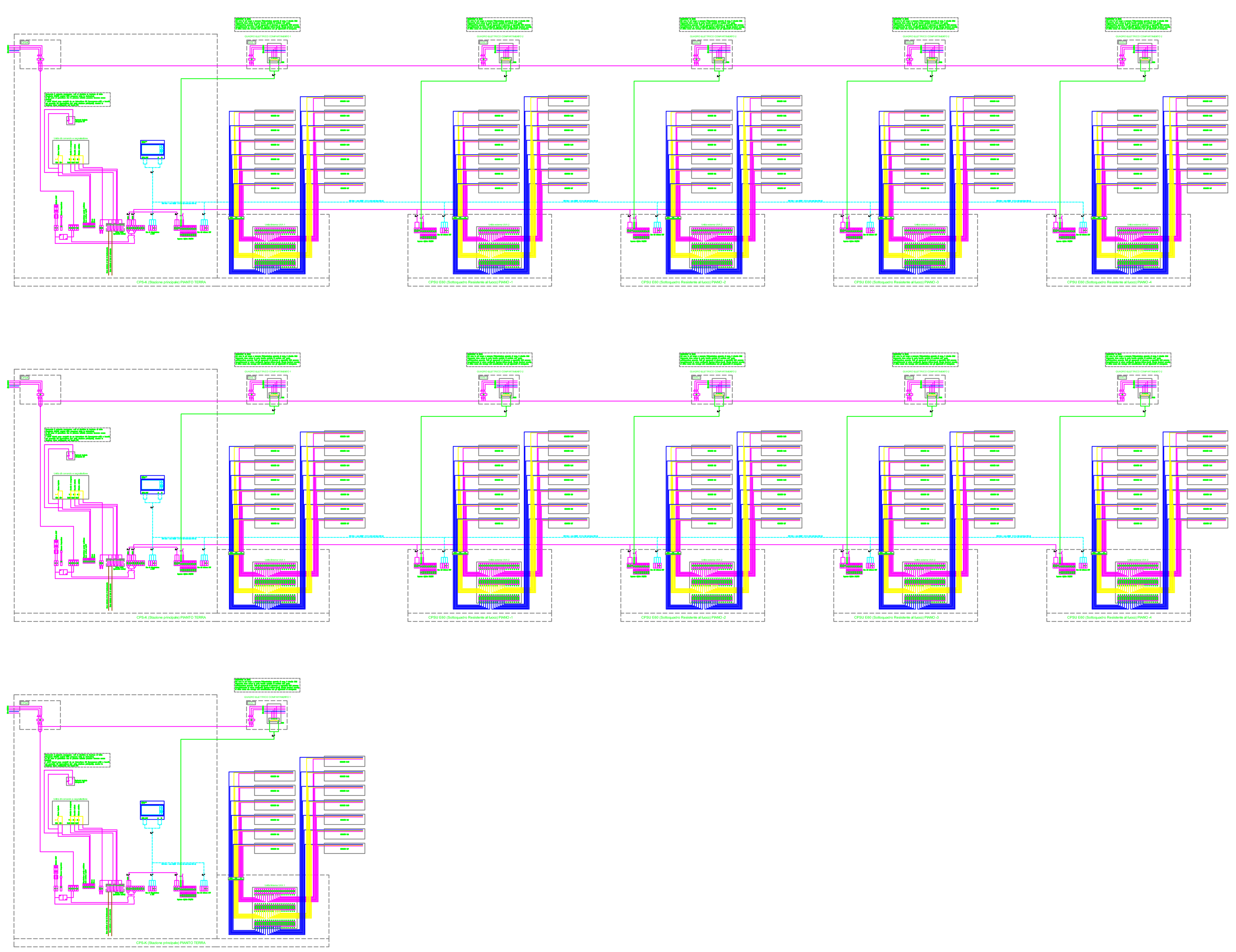
Pianta piano seminterrato