QUADRO ELETTRICO

CONDOMINIALE

EDIFICIO B3

PIAZZA ALBERTI

FIRENZE MOBILITA'

POLITECNICA
Ingegneria ed Architettura Soc. Coop.
SEDE OPERATIVA DI FIRENZE
Viale Amendola n° 6 Int. 3
50121 FIRENZE
Tel. 055.2001660 - Fax 055.2344856
C.F. e P. IVA 00345720361

ORDINE DEGLI INGEGNERI DELLA PROV. DI FIRENZE
DOTT. ING. MARCELLO GUSSO
N° 3053

ORDINE INGEGNERI PROV. BOLOGNA
INGEGNERE FRANCESCO FRASSINETI
LAUREA SPECIALISTICA
Sezione A
N° 5897 / A
Settori civile ambientale, industriale, dell'informazione

ICET INDUSTRIE S.P.A.

Rev	Descrizione	Preparato	Controllato	Approvato	Data
4					
3					
2					
1	COME COSTRUITO	STRICCHI	BILIGIARDI	BONELLI	06/09/07
0	Per Approvazione	STRICCHI	BILIGIARDI	BONELLI	20/12/06

ICET

Icet Industrie S.p.A.
Via G.Galilei,9/11
50021 Barberino V.d'Elsa
(FI)-Italy
Tel. +39.055.8059.1

Disegno – Drawing: F01162–B3–C
File – File: F01162–B3–C
Commessa – Job: F01162

Cliente – Client: FIRENZE MOBILITA'
Formato – Size: A4

Impianto – Plant: PIAZZA ALBERTI
Scala – Scale: /

Oggetto – Object: QUADRO ELETT. CONDOMINIALE EDIFICIO B3
Foglio – Sheet: 1 di – of 11

Documento di proprieta' ICET Riproduzione vietata senza autorizzazione
This Drawing is proprety of ICET. Reproduction is forbidden without authorization.

PAG.	DESCRIZIONE	REVISIONI 0	1	2	3	4	5	6	7	8	9	10
1	TITOLO	X	X									
2	INDICE REVISIONI	X	X									
3	FRONTE QUADRO	X	X									
4	SCHEMA UNIFILARE	X	X									
5	SCHEMA UNIFILARE	X	X									
6	SCHEMA TIPICO T1	X	X									
7	SCHEMA TIPICO T2	X	X									
8	SCHEMA TIPICO T3	X	X									
9	SCHEMA TIPICO T4	X	X									
10	SCHEMA TIPICO T5	X	X									
11	SCHEMA AUSILIARI	X	X									
12												
13												
14												
15												
16												
17												
18												
19												
20												
21												
22												
23												
24												
25												
26												
27												
28												
29												

PAG.	DESCRIZIONE	REVISIONI 0	1	2	3	4	5	6	7	8	9	10
30												
31												
32												
33												
34												
35												
36												
37												
38												
39												
40												
41												
42												
43												
44												
45												
46												
47												
48												
49												
50												
51												
52												
54												
54												
55												
56												
57												
58												

ICET
Icet Industria S.p.A.
Via G.Galilei,9/11
50021 Barberino V.D'Elsa
(FI)-Italy
Tel +39.055.8058.1

FIRENZE MOBILITA'
QUADRO ELETT. CONDOMINIALE
INDICE DELLE REVISIONI

PIAZZA ALBERTI
EDIFICIO B3

DISEGNO N.
DRAWING no.
F01162-B3-C

REV. N. 1
REV. N.

FOGLIO 2 DI 11
SHEET OF

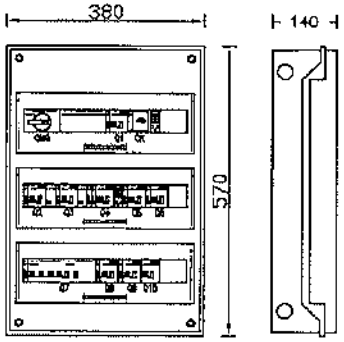

CASSETTA EUROPA POLICARBONATO
ESECUZIONE STAGNA IP 65
PORTA FRONTALE FUME'
MATERIALE ISOLANTE AUTOESTINGUENTE
CONFORME NORME CEI 50-11 (IEC 695.2.1)
CAPACITA' 54 MODULI
-

Icet Industrie S.p.A. Via G.Galilei,9/11 50021 Barberino V.D'Elsa (FI)-Italy Tel +39.055.8056.1	FIRENZE MOBILITA'	PIAZZA ALBERTI	DISEGNO N. / DRAWING no.
	QUADRO ELETT. CONDOMINIALE	EDIFICIO B3	F01162-B3-C
	FRONTE QUADRO		

REV. N. / REV. N. 1

FOGLIO / SHEET 3 DI / OF 11

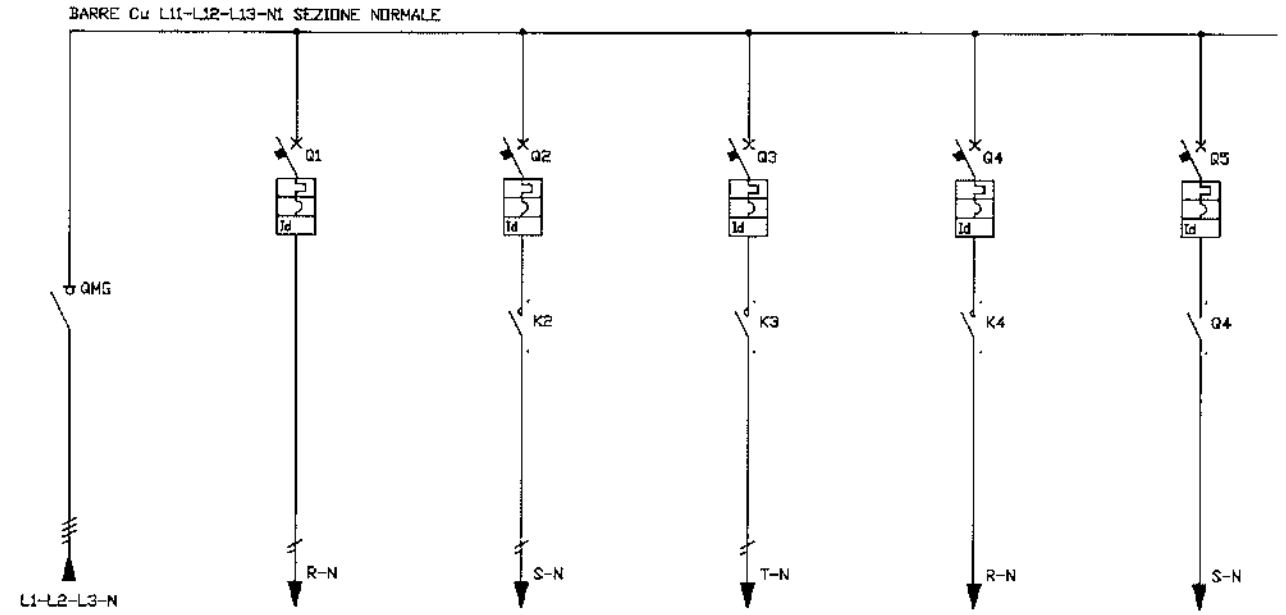

COLONNA N.-SCOMPARTO N. Column n.-cubicle n.	QNG					
SIGLA UTENZA Utility tag		Q1	Q2-I9	Q3-I10	Q4-I5	Q5-I6
DESCRIZIONE UTENZA Utility	SEZIONATORE GENERALE	ALIMENTAZIONE CIRCUITI AUSILIARI	ALIMENTAZIONE CIRCUITO ILLUMINAZIONE ESTERNA TUTTA NOTTE	ALIMENTAZIONE CIRCUITO ILLUMINAZIONE ESTERNA 1/2 NOTTE	ALIMENTAZIONE CIRCUITO ILLUMINAZIONE SCALE	ALIMENTAZIONE CIRCUITO ILLUM EMERGENZA SCALE
POTENZA NOMINALE Rated power — CORRENTE NOMINALE Rated current A		0.2KW	0,6KW	0,6KW	1.15KW	1.15KW
INTERRUTTORE O SEZIONATORE Circuit breaker or isolator — TIPO Type	CT40E4 4P SACE	DS971/AC C6 1P+N Id=0,03A ABB	DS971/AC C16 1P+N Id=0,03A ABB	DS971/AC C16 1P+N Id=0,03A ABB	DS971/AC C10 1P+N Id=0,03A ABB	DS971/AC C10 1P+N Id=0,03A ABB
FUSIBILI DI POTENZA Power circuit fuses — TIPO E PORTATA Type and size A						
CONTATTORE Contactor — TIPO Type			EN 20-20/230V ABB	EN20-20/230 ABB	E232E-230 ABB	
SGANCIATORI Releases — TIPO Type						
O or RELE TERMICO Thermal relay — REGOLAZIONE MAGNETICA Magnetic setting range — SETTAGGIO Setting						
RELE TERMICO Thermal relay — REGOLAZIONE TERMICA Thermal setting range — SETTAGGIO Setting						
TRASDUTTORI (CONVERTITORI) DI MISURA Measuring transducer						
AMPEROMETRO/VOLTMETRO Ammeter/voltmeter — SCALA Scale A/V						
FUSIBILI AUSILIARI Aux. circuit fuses — TIPO E PORTATA Type and size A						
RELE DI TERRA Earth relay — TIPO E REGOLAZIONE Type and setting A						
SEZIONATORE E CONNETTORE USCITA CASSETTO ESTRAIBILE Drawer isolator and terminals						
NUMERO E SEZIONE CAVI mm^2 Cable number and cross section mm^2			3G2,5mmq	3G2,5mmq	3G1,5mmq	3G1,5mmq
CIRCUITO AUSILIARE TIPICO Typical control circuit reference	T1	T1	T1	T1	T2	T3

ICET
Icet Industrie S.p.A.
Via G.Galilei,8/11
50021 Barberino V.D'Elsa
(FI)-Italy
Tel +39.055.8058.1

FIRENZE MOBILITA' — PIAZZA ALBERTI

QUADRO ELETT. CONDOMINIALE — EDIFICIO B3

SCHEMA UNIFILARE

DISEGNO N.
DRAWING no.
F01162-B3-C

REV. N. 1
REV. N.

FOGLIO 4 DI 11
SHEET OF

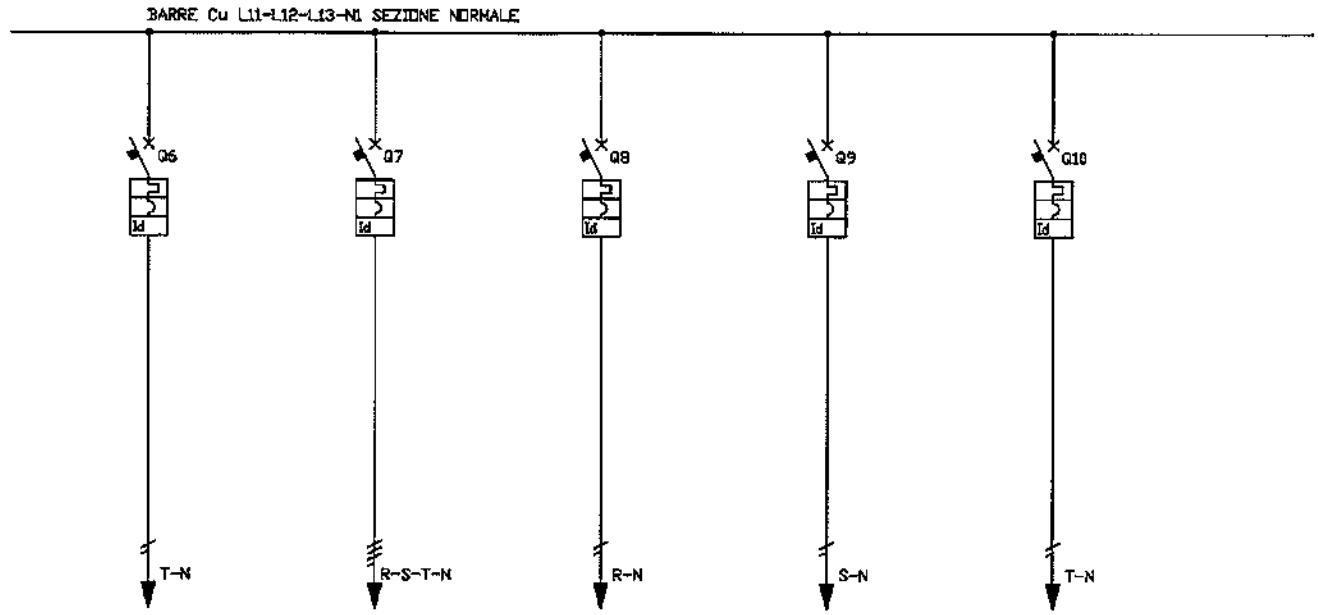

COLONNA N.-SCOMPARTO N. Column n.-cubicle n.						
SIGLA UTENZA Utility tag	Q6-I8	Q7-I2	Q8-I3	Q9-I7	Q8-I7	
DESCRIZIONE UTENZA Utility	ALIMENTAZIONE IMPIANTO VIDEOCITOFONO	ALIMENTAZIONE IMPIANTO ASCENSORE	ALIMENTAZIONE CIRCUITO ILLUMINAZIONE ASCENSORE	ALIMENTAZIONE CIRCUITO ANTENNA TV	ALIMENTAZIONE RACK TTD	
POTENZA NOMINALE Rated power — CORRENTE NOMINALE Rated current A	0,1KW	2,5KW	0,5KW	0,2KW	0,2KW	
INTERRUTTORE O SEZIONATORE Circuit breaker or isolator — TIPO Type	DS971/AC C6 1P+N Id=0,03A ABB	S204M 4P C16 ABB	DS971/AC C10 1P+N Id=0,03A ABB	DS971/AC C6 1P+N Id=0,03A ABB	DS971/AC C6 1P+N Id=0,03A ABB	
FUSIBILI DI POTENZA Power circuit fuses — TIPO E PORTATA Type and size A						
CONTATTORE Contactor — TIPO Type						
SGANCIATORI Releases — TIPO Type						
O or RELE TERMICO Thermal relay — REGOLAZIONE MAGNETICA Magnetic setting range — SETTAGGIO Setting						
RELE TERMICO Thermal relay — REGOLAZIONE TERMICA Thermal setting range — SETTAGGIO Setting						
TRASDUTTORI (CONVERTITORD DI MISURA Measuring transducer						
AMPEROMETRO/VOLTMETRO Ammeter/voltmeter — SCALA Scale A/V						
FUSIBILI AUSILIARI Aux. circuit fuses — TIPO E PORTATA Type and size A						
RELE DI TERRA Earth relay — TIPO E REGOLAZIONE Type and setting A		DDA204AC IST ID=0,3A ABB				
SEZIONATORE E CONNETTORE USCITA CASSETTO ESTRAIBILE Drawer isolator and terminals						
NUMERO E SEZIONE CAVI mm^2 Cable number and cross section ^2mm	3G1,5mmq	5G2,5mmq	3G2,5mmq	3G1,5mmq	3G1,5mmq	
CIRCUITO AUSILIARE TIPICO Typical control circuit reference	T4	T5	T4	T4	T4	

Icet Industrie S.p.A. Via Galilei,8/11 50021 Barberino V.D'Elsa (FI)-Italy Tel +39.055.8066.1	FIRENZE MOBILITA'	PIAZZA ALBERTI	DISEGNO N. / DRAWING no. — REV. N. / REV. N. 1
	QUADRO ELETT. CONDOMINIALE	EDIFICIO B3	
	SCHEMA UNIFILARE		F01162-B3-C — FOGLIO / SHEET 5 DI / OF 11

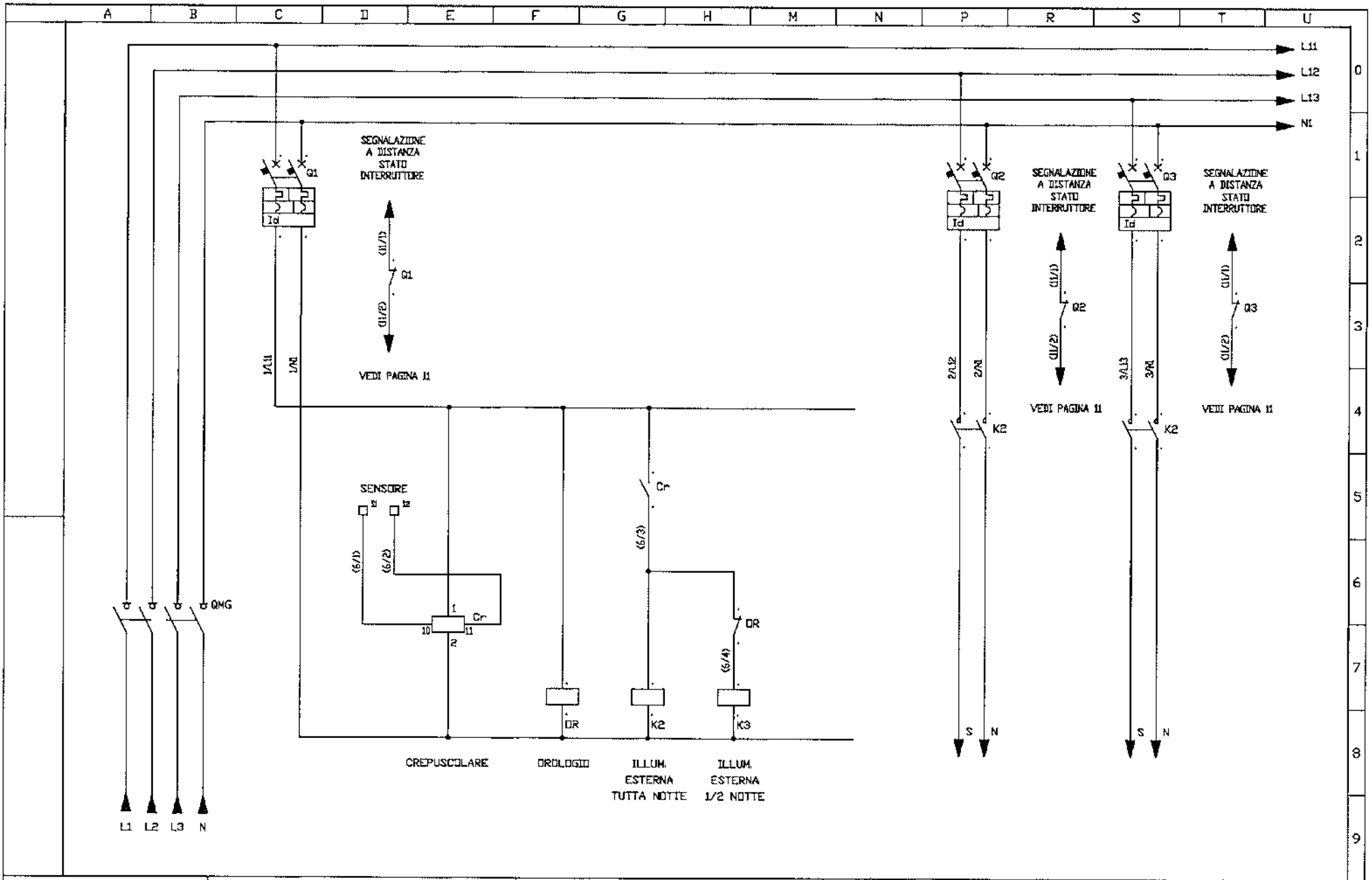

Icet Industrie S.p.A. Via G.Galilei,8/11 50021 Barberino V.D'Elsa (FI)-Italy Tel +39.055.8056.1	FIRENZE MOBILITA'	PIAZZA ALBERTI	DISEGNO N. DRAWING no.
	QUADRO ELETT. CONDOMINIALE	EDIFICIO B3	F01162-B3-C
	SCHEMA TIPICO T1		

REV. N. 1
REV. N.

FOGLIO SHEET 6 DI OF 11

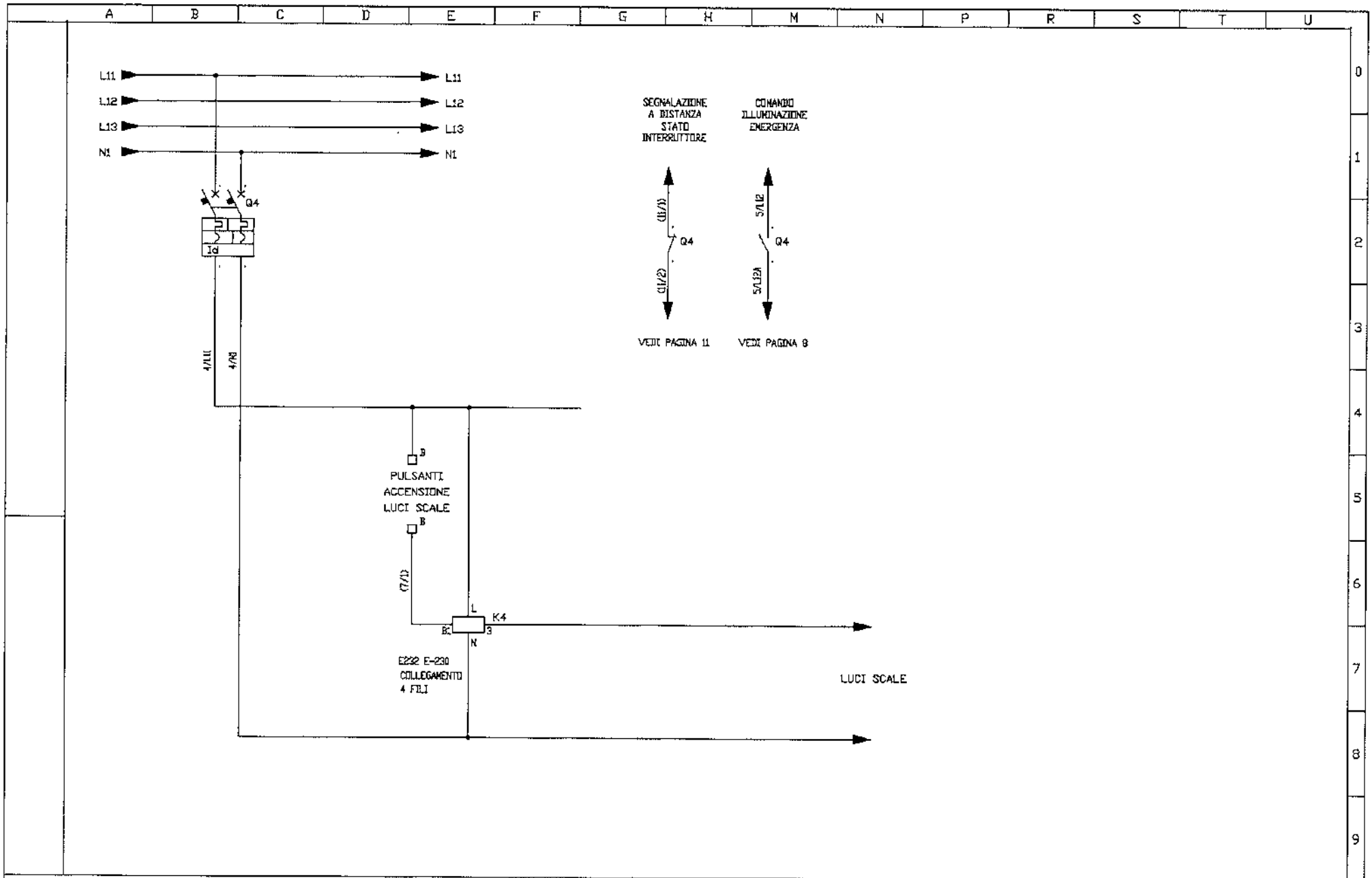

Icet Industrie S.p.A. Via G.Galilei,9/11 50021 Barberino V.d'Elsa (FI)-Italy Tel +39.055.8058.1	FIRENZE MOBILITA'	PIAZZA ALBERTI	DISEGNO N. DRAWING no.
	QUADRO ELETT. CONDOMINIALE	EDIFICIO B3	F01162-B3-C
	SCHEMA TIPICO T2		

REV. N. 1
REV. N.
FOGLIO SHEET 7 DI OF 11

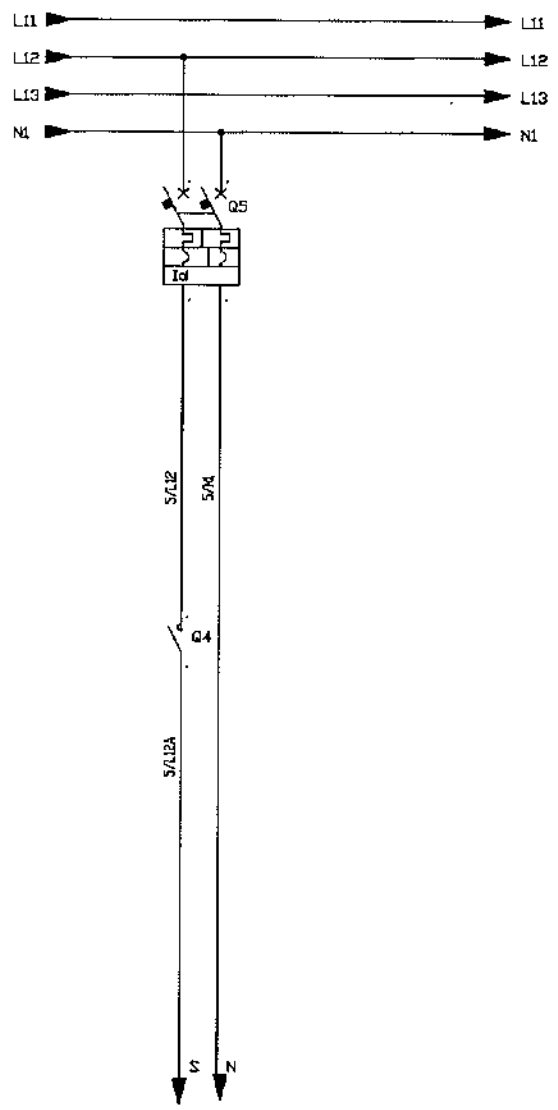

SEGNALAZIONE
A DISTANZA
STATO
INTERRUTTORE

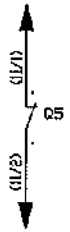

VEDI PAGINA 11

Icet Industrie S.p.A. Via G.Galilei,9/11 50021 Barberino V.D'Elsa (FI)-Italy Tel +39.055.8058.1	FIRENZE MOBILITA'	PIAZZA ALBERTI	DISEGNO N. / DRAWING no.
	QUADRO ELETT. CONDOMINIALE	EDIFICIO B3	F01162-B3-C
	SCHEMA TIPICO T3		

REV. N. / REV. N. 0

FOGLIO / SHEET 8 DI / OF 11

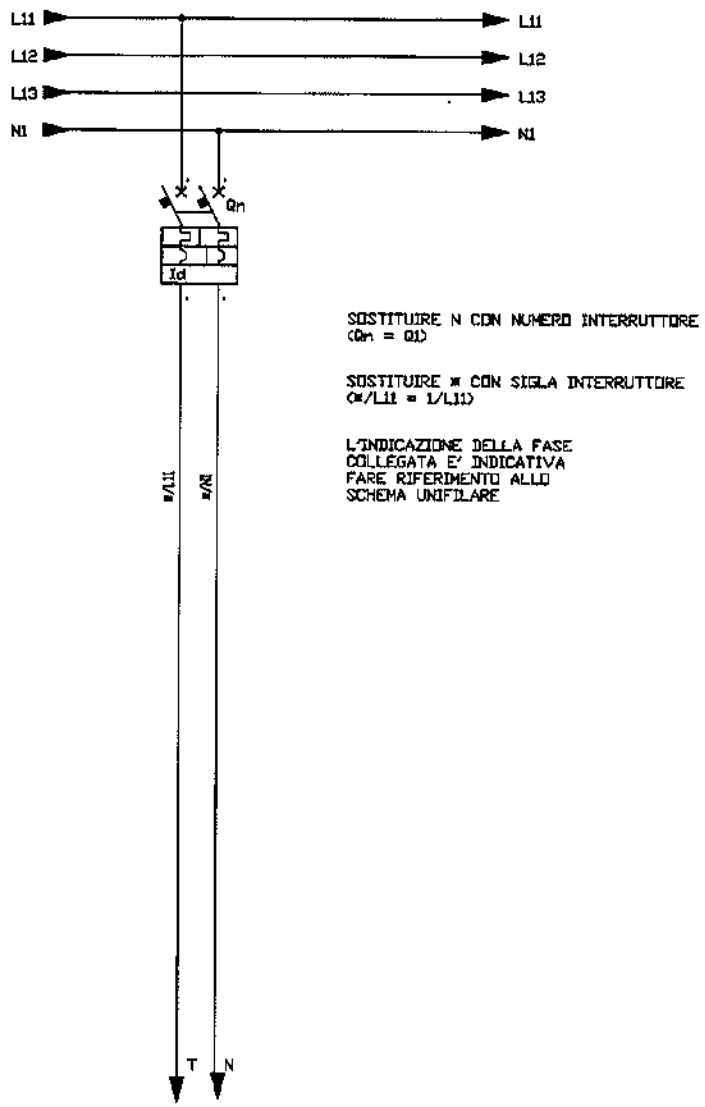

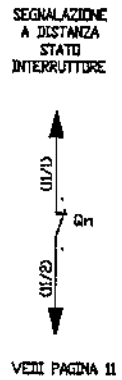

Icet Industrie S.p.A. Via G.Galilei,9/11 50021 Barberino V.d'Elsa (FI)-Italy Tel +39.055.8056.1	FIRENZE MOBILITA'	PIAZZA ALBERTI	DISEGNO N. / DRAWING no.
	QUADRO ELETT. CONDOMINIALE	EDIFICIO B3	F01162-B3-C
	SCHEMA TIPICO T4		

REV. N. / REV. N. 1

FOGLIO / SHEET 9 DI / OF 11

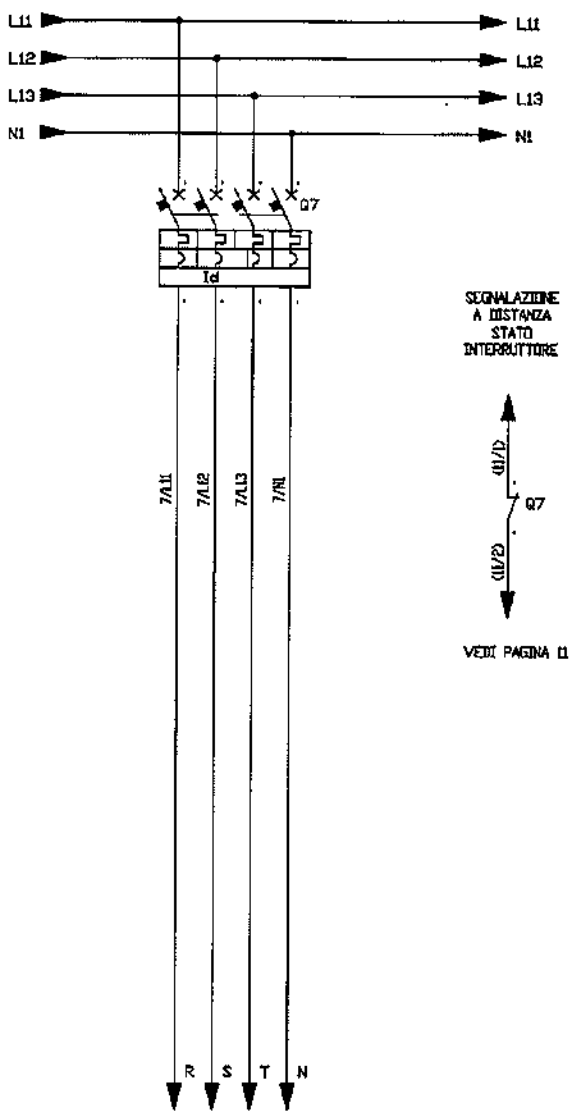

Icet Industria S.p.A. Via G.Galilei,9/11 50021 Barberino V.D'Elsa (FI)-Italy Tel +39.055.8056.1	FIRENZE MOBILITA'	PIAZZA ALBERTI	DISEGNO N. / DRAWING no.
	QUADRO ELETT. CONDOMINIALE	EDIFICIO B3	F01162-B3-C
	SCHEMA TIPICO T5		

REV. N. 1
REV. N.

FOGLIO / SHEET 10 DI / OF 11

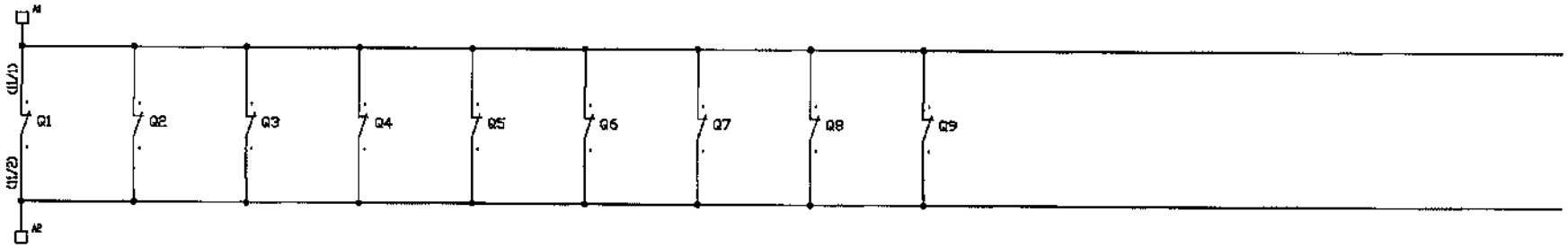

ICET Icat Industrie S.p.A. Via G.Galilei,8/11 50021 Barberino V.D'Elsa (FI)-Italy Tel +39.055.8058.1	FIRENZE MOBILITA'	PIAZZA ALBERTI	DISEGNO N. / DRAWING no.
	QUADRO ELETT. CONDOMINIALE	EDIFICIO B3	F01162-B3-C
	SCHEMA AUSILIARI		

REV. N. / REV. N. 1

FOGLIO / SHEET 11 DI / OF 11

L'ELETTROTECNICA s.n.c.

ISO 9001:2000
CERT. N. 9165.LELT

L'ELETTROTECNICA snc
Via Modda, 48
56026 S. Giorgio (Pisa)
Tel. 050/741740–Fax 050/741744
sito www.lelettrotecnica.it
e-mail info@leletrotecnica.it

C.C.I.A.A.PISA N°53117
ALBO ARTIGIANI N°22968
TRIB. DI PISA 13904
P. IVA 00132300500

Dichiarazione di conformità alla regola dell'arte

nr. 001680

Spett.le **ICET SPA**
Via Galilei, 9/11
50021 Barberino Vald'Elsa (FI)

Il prodotto : Quadro elettrico distribuzione riferimento ns. matr. 062/2007 "QE CONDOMINIALE ED. B3"

Dati principali:

Tensione nominale: _____ 400V

Corrente nominale del quadro (Inq): _____ 27,2A

Grado di protezione: _____ IP 65

Potenza dissipabile dall'involucro (ABB EUROPA 58M 12758) : ___ 65W

Potenza dissipata dalle apparecchiature: _____ 18,00W

Schema elettrico di riferimento **F01162-B3-C**

è conforme alla norma:

Norma sperimentale CEI 23-51 "Prescrizioni per la realizzazione, la verifica e le prove dei quadri di distribuzione per installazioni fisse per uso domestico e similare".

San Giorgio, lì 14/06/2007

Per il Cliente

L'ELETTROTECNICA snc
Via Modda, 48 S. GIORGIO
56026 S. FREDIANO (Pisa)
Tel. 050/741740
P. IVA 00132300500

FORM 8.2.2c